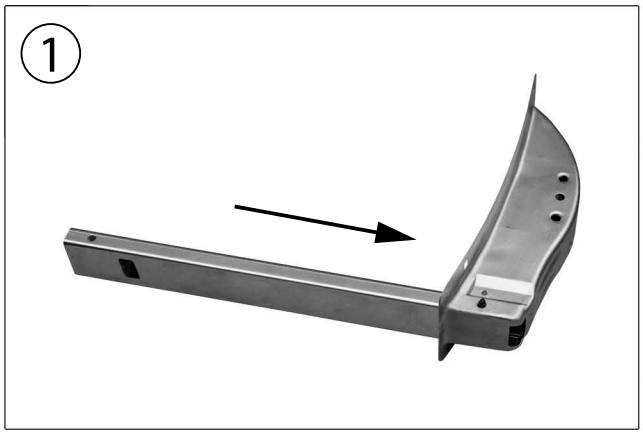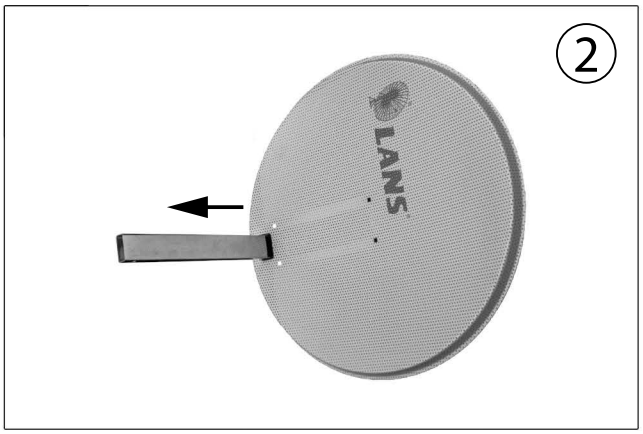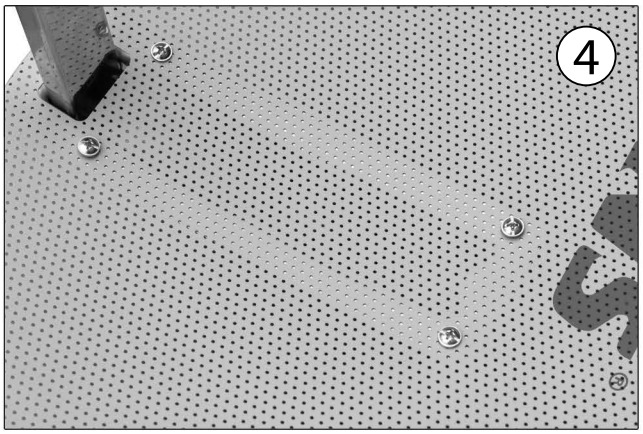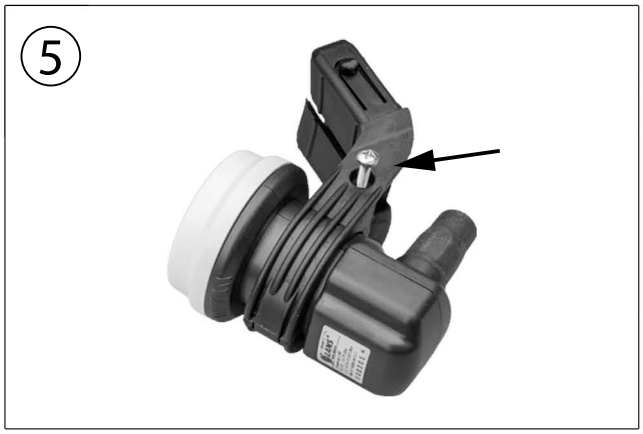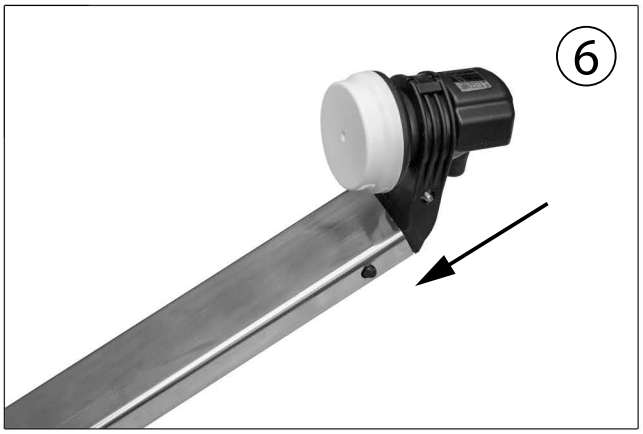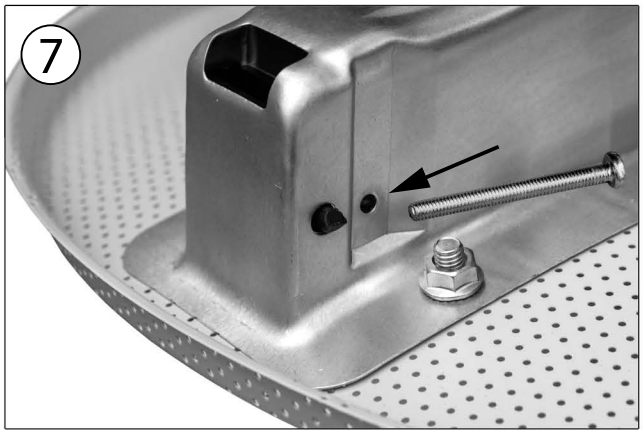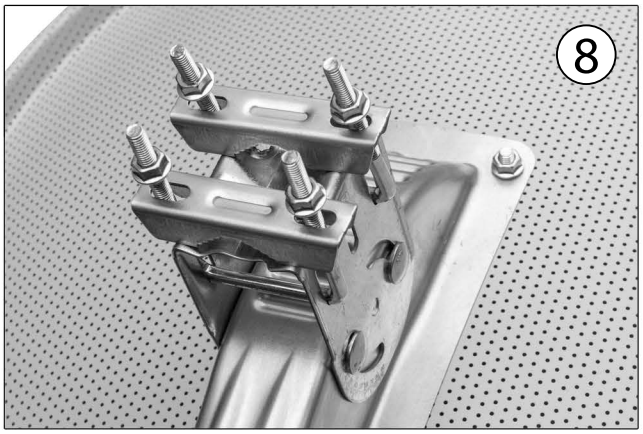ИНСТРУКЦИЯ ПО СБОРКЕ АНТЕНН
LANS-65 / LANS-80 / LANS-97 / LANS-120